VISTA FRONTALE
Scala 1:50

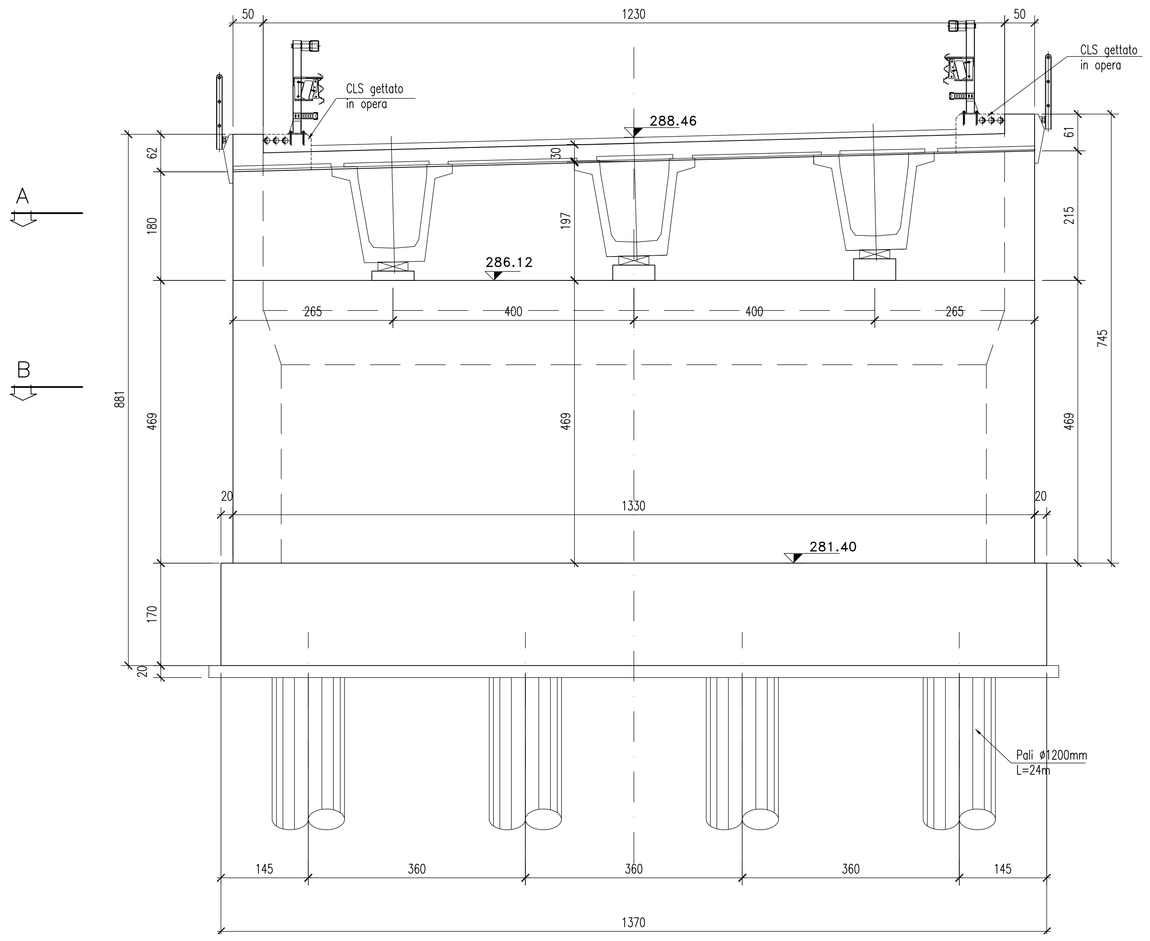

SEZIONE LONGITUDINALE
Scala 1:50

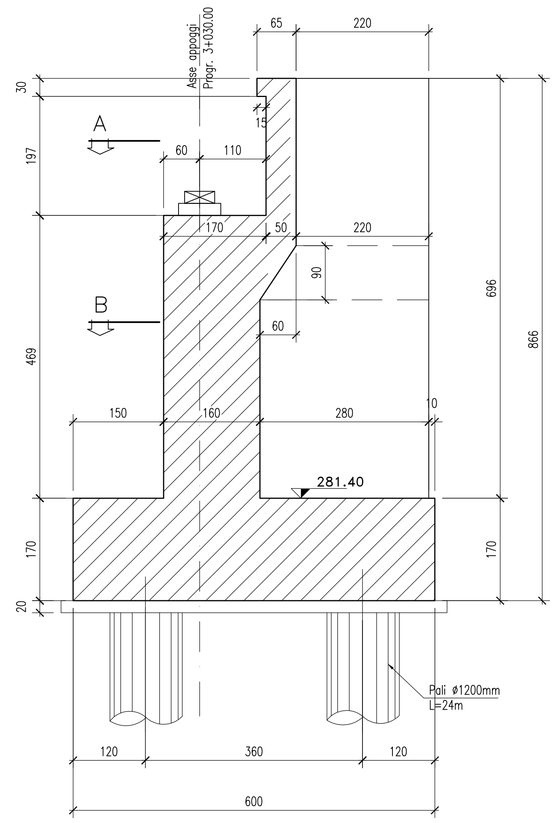

VISTA LATERALE
Scala 1:50

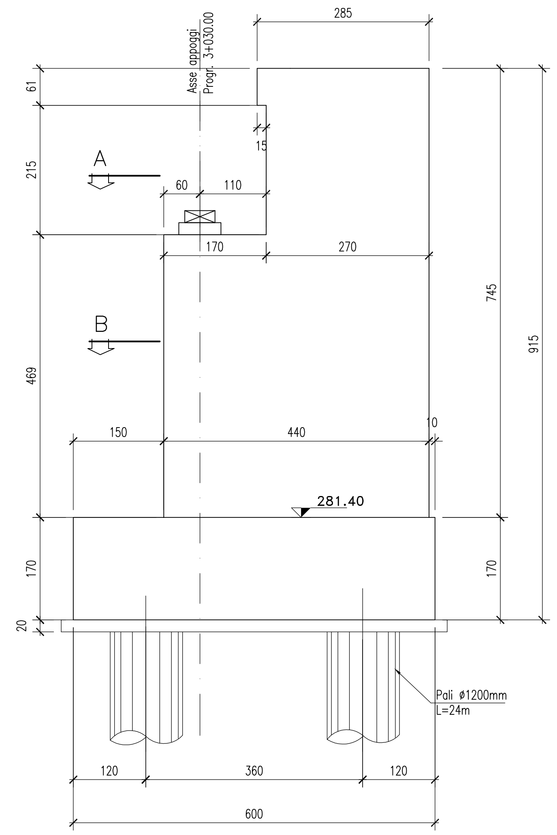

SEZIONE B–B
Scala 1:50

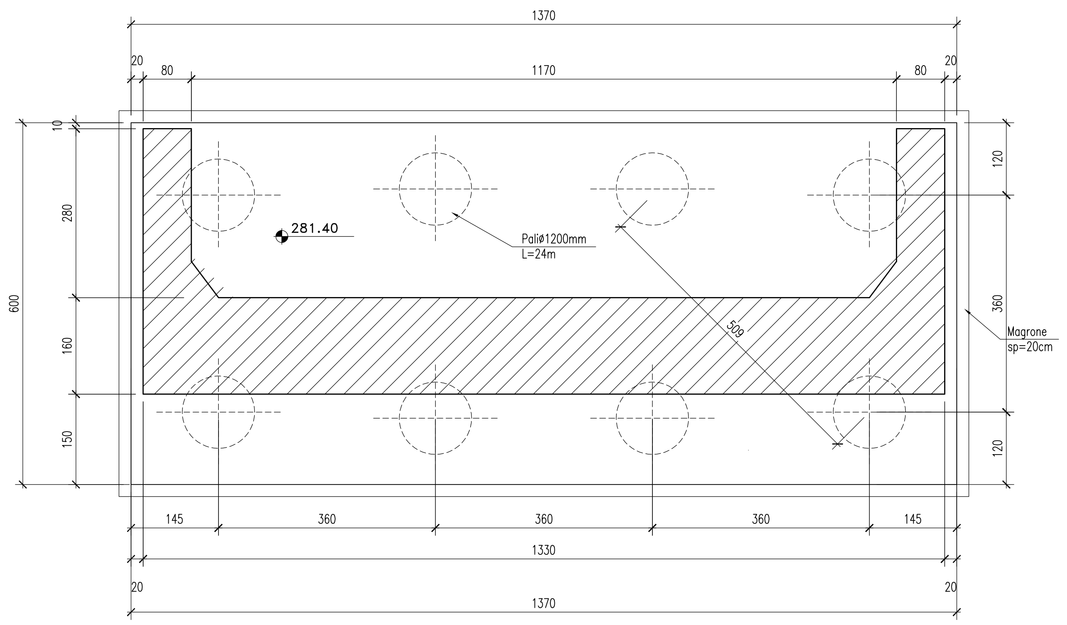

SEZIONE A–A
Scala 1:50

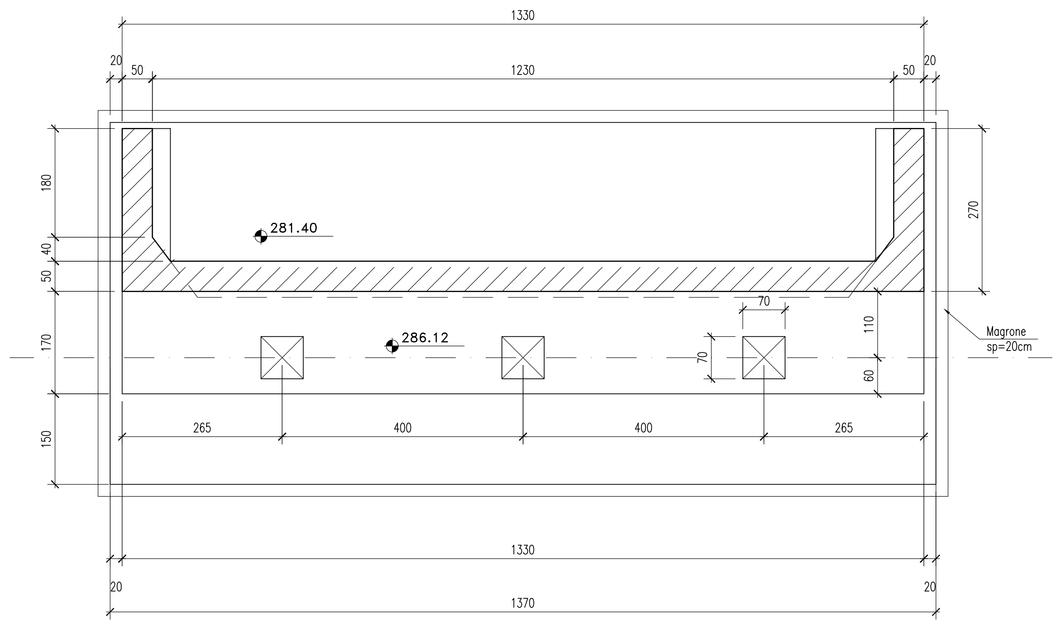

Materiali:

CALCESTRUZZI

CALCESTRUZZO ELEVAZIONI SPALLE	Rck >=35 MPa classe minima di consistenza S4 rapporto A/C <=0.5
CALCESTRUZZO FONDAZIONI	Rck >=35 MPa classe minima di consistenza S3 rapporto A/C <=0.5
CALCESTRUZZO PALI	Rck >=25 MPa classe minima di consistenza S5 rapporto A/C <=0.5
CALCESTRUZZO MAGRONE	Rck >=15 MPa

ACCIAI

BARRE PER ARMATURA	FeB 44k c.s.

PROVINCIA DI CHIETI

PROGETTO DEFINITIVO

ADEGUAMENTO DELLE S.S. 81–84
TRATTO GUARDIAGRELE–EST
INNESTO S.S. 652 "VAL DI SANGRO"

LOTTO I

RESPONSABILE PROGETTAZIONE:
Dott. Ing. Fabrizio Besozzi
Iscritto Albo Ingegneri Provincia di Roma n° 15126

I PROGETTISTI:
Dott. Ing. Fabrizio Besozzi
Iscritto Albo Ingegneri Provincia di Roma n° 15126
Prof. Dott. Ing. Marco Petrangeli
Iscritto Albo Ingegneri Provincia di Roma n° 18744
Dott. Ing. Giovanni Zallocco
Iscritto Albo Ingegneri Provincia di Roma n° 5745

COORDINAMENTO ATTIVITA' IN LOCO:
Dott. Arch. Mariano Strizzi
Iscritto Albo Architetti Provincia di Chieti n° 97

PROGETTAZIONE: *A.T.I.*
mandataria SILEC S.p.A. Divisione Progettazione e Studi
mandanti ERREGI Studio Associato di Ingegneria
SELPRO
TECNOPROJECT

EM./RE.	DATA	DESCRIZIONE	REDATTO	CONTR.	APPROV.
A	OTTOBRE'03	EMISSIONE	CICCOZZI	G.USAI	M.PETRANGELI

OPERE D'ARTE MAGGIORI
Viadotti
Viadotto S. Bartolomeo 2
SPALLA B – Carpenteria e fondazioni

SCALA : 1:50

CODICE IDENTIFICATIVO :

FASE/LOTTO	DOC.	OPERA/DISCIPLINA	PROGR.	REV.
D 1	B B	V I 0 4	0 0 2	A

Sigla	Sigla	Sigla	Sigla	Sigla	Sigla	Sigla	Sigla	Sigla	Sigla	Sigla
PZ01	PZ02	PZ03	PZ04	PZ05	PZ06	PZ07	PZ08	PZ09	PZ10	PZ11

SCALA 1:50

DIR.: F:\Commesse\445\2Definit\10Elaborat\ N. FILE: D1–BB–VI04–002.DWG